Podklady References	Cis. No.	Datum	Zmena Changed	Sch. Appr.	Popis zmeny a klic terminu zmeny / Revision record and change date code

LEVA STRANA FORMY

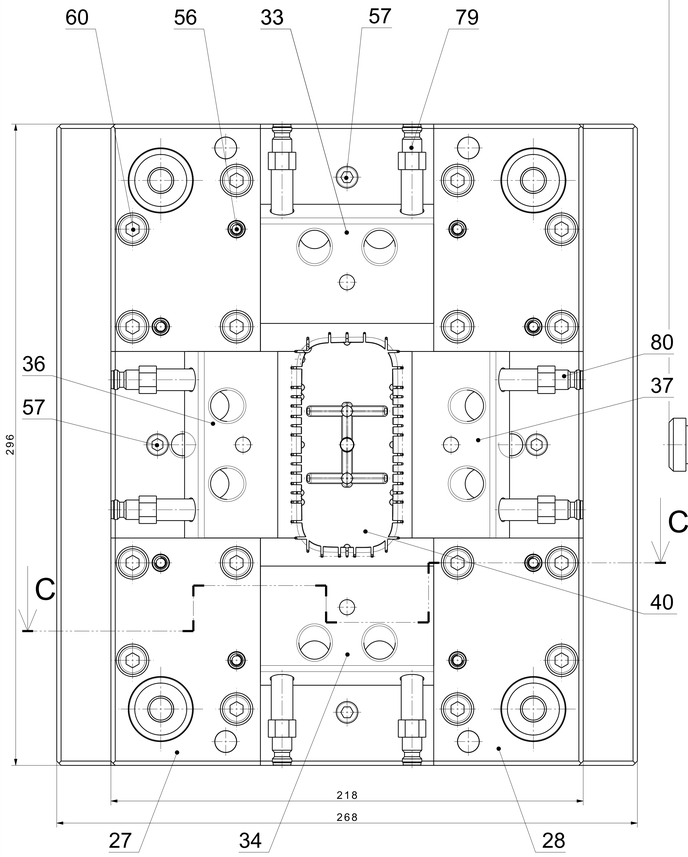

A-A

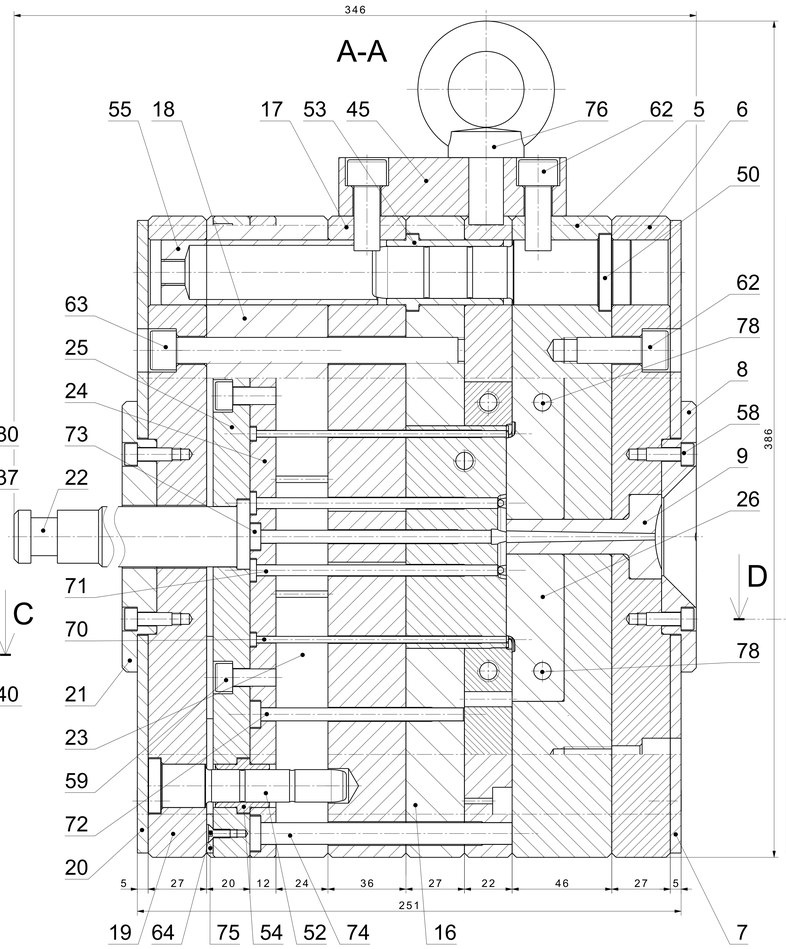

PRAVA STRANA FORMY

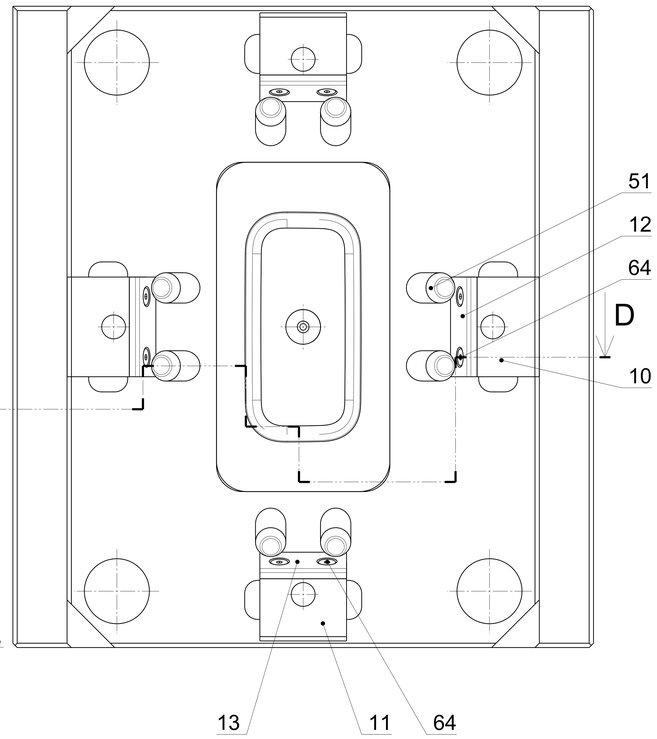

B-B

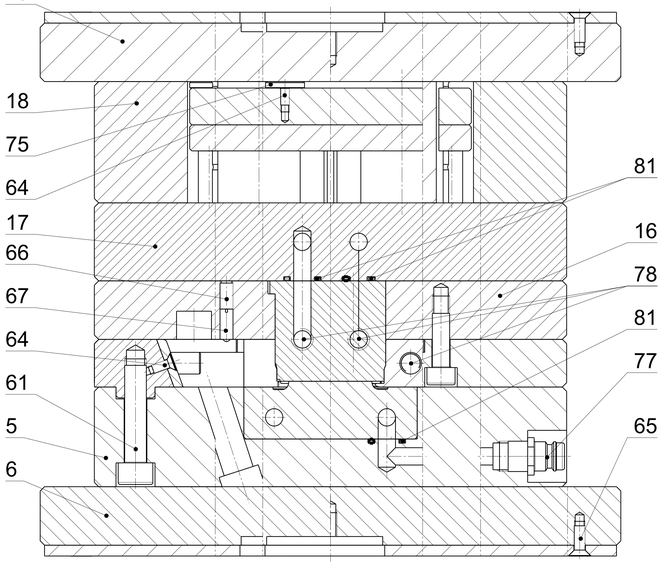

C-C

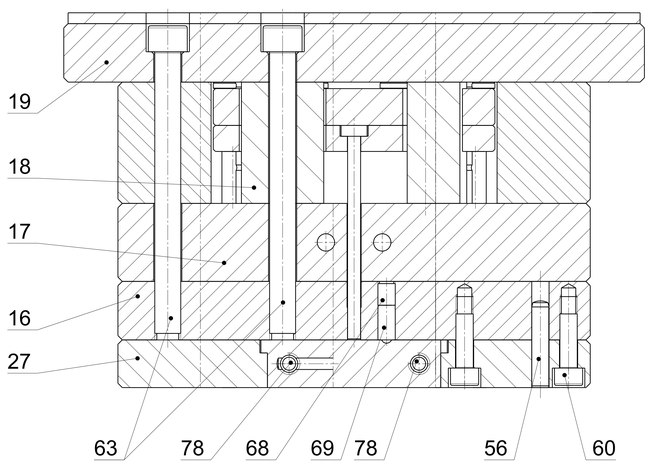

D-D

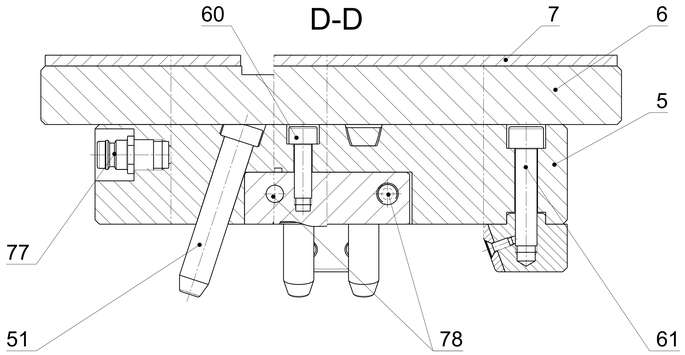

Pos.	Název dílu - rozměr	Výkres - norma	Materiál	Kusy
81	Z98_11-8_2-4	HASCO		4
80	Z90_9x120-28 L = 49	HASCO		4
79	Z90_9x120-31 L = 52	HASCO		4
78	Z94_10x1	HASCO		12
77	Z81_13_14x1-5	HASCO		4
76	Z71_16	HASCO		1
75	Z55_18x3	HASCO		14
74	Z40_10x125 L = 121 - 0.02	HASCO		4
73	Z40_6x125 L = 111 - 0.1	HASCO		1
72	Z40_6x125 L = 98.5 - 0.1	HASCO		4
71	Z40_5x125 L = 114.3 - 0.1	HASCO		2
70	Z40_3x125 L = 118.33 - 0.02	HASCO		8
69	Z37_8x16	HASCO		4
68	Z35_8x10	HASCO		4
67	Z37_6x14	HASCO		4
66	Z35_6x12	HASCO		4
65	Z33_5x14	HASCO		8
64	Z33_4x10	HASCO		22
63	Z31_12x130	HASCO		10
62	Z31_12x30	HASCO		10
61	Z31_10x45	HASCO		8
60	Z31_8x25	HASCO		20
59	Z31_8x20	HASCO		10
58	Z31_6x16	HASCO		8
57	Z31_6x12	HASCO		4
56	Z26_8x40	HASCO		8
55	Z20_30x100	HASCO		4
54	Z10_17_15	HASCO		4
53	Z10_46_24	HASCO		4
52	Z03_27_15x65	HASCO		4
51	Z01_16x100_UPRAVIT	HASCO		8
50	Z00_46_24x65	HASCO		4
49				
48				
47				
46				
45	TRANSPORTNI LISTA	S-0820-45	11 600	1
40	TVARNIK	S-0820-40	1.2343	1
37	TVAROVA CELIST 4	S-0820-37	1.2343	1
36	TVAROVA CELIST 3	S-0820-36	1.2343	1
34	TVAROVA CELIST 2	S-0820-34	1.2343	1
33	TVAROVA CELIST 1	S-0820-33	1.2343	1
28	VODICI LISTA 2	S-0820-28	1.2343	2
27	VODICI LISTA 1	S-0820-27	1.2343	2
26	TVARNICE	S-0820-26	1.2343	1
25	VYHAZOVACI DESKA	S-0820-25	1.1730	1
24	KOTEVNI DESKA	S-0820-24	1.1730	1
23	OPERKA	S-0820-23	11 600	4
22	VYHAZOVACI TYC	S-0820-22	14 260	1
21	STREDICI KROUZEK TVA.NIK	S-0820-21	11 600	1
20	IZOLACNI DESKA TVARNIKU	S-0820-20	64 4511	1
19	UPINACI DESKA TVARNIKU	S-0820-19	1.1730	1
18	ROZPERNA LISTA	S-0820-18	11 600	2
17	OPERNA DESKA TVARNIKU	S-0820-17	1.1730	1
16	RAM TVARNIKU	S-0820-16	1.2343	1
13	DORAZOVA LISTA 2	S-0820-13	19 552	2
12	DORAZOVA LISTA 1	S-0820-12	19 552	2
11	DORAZOVY KLIN 2	S-0820-11	14 260	2
10	DORAZOVY KLIN 1	S-0820-10	14 260	2
9	VTOKOVA VLOZKA	S-0820-09	19 552	1
8	STREDICI KROUZEK TVA.ICE	S-0820-08	11 600	1
7	IZOLACNI DESKA TVARNICE	S-0820-07	64 4511	1
6	UPINAC DESKA TVARNICE	S-0820-06	1.1730	1
5	RAM TVARNICE	S-0820-05	1.2312	1

>400 <=1000	± 1
>120 <= 400	± 1
> 30 <= 120	± 0.5
> 6 <= 30	± 0.2
<= 6	± 0.1
úhel Angle	± 30'

Vseobecne tolerance pro jmenovite rozm. bez toler. / General tolerances for nominal dimensions without specified tolerance. — Polotovar/ Blank: hotovo finished; surove raw

STROJ: CADENCE - 55 - 120 56, VON DORN DEMAG

MATERIAL VYLISKU: BAYBLEND W90 XG

PROVEST KONTROLU VODOTESNOSTI TLAKOVOU ZKOUSKOU

ROZMERY POLOTOVARU BEZ PRIDAVKU NA OBRABENI

POHLEDY S VEDENIM REZU "A-A" A REZU "B-B", JSOU ZOBRAZENY NA VYKRESE S-0820-02

Vylouceni skodlivych latek podle/ Avoidance of hazardous substances acc. to VW 911 01

Drsnost povrchu / Surface finish VW 137 05

Hrany obrobku / Edge finish VW 010 88

Vsechny rozmery platí pro hotovy díl vcetne povrchove ochrany. / All dimensions apply to the finished product including material surface protection.

REZ / Sections	A	B	C	D	E	F	G	H	J	K	L	M	N	O	P	Q
	A1	B1	C1	D1	E1	F1	G1	H1	J1	K1	L1	M1	N1	O1	P1	Q1
Pohledy a detaily / Views and details	R	S	T	U	V	W	X	Y	R1	S1	T1	U1	V1	W1	X1	Y1
Spoje a body / Lines and points	a	b	c	d	e	f	g	h	i	k	l	m	n	o	p	q
Zkusební dílce / Test pieces	1	2	3	4	5	6	7	8	9	10	11	12	13	14	15	16

Form FE 504 12.05 — ( ) referencni rozm. / Ref. dim. — [ ] kontrolni rozmer / Control dim. — < > rozmery pripravku / Fixture dim. — ( ) prechodny rozmer / Temporary dim. — zkusebni rozm. / Test dim. — zkusebni rozm. s vyhodn. / Dim. to be inspected — teoreticky rozmer / Basic dim. — > < Znaceni materialu / Material identification

Dokum. a c. typ. zk. / Type-appr.-doc. and type approval number: CATIA V5 R19	System CAD a klic systemu pro spravu dat / CAD system and administration code
Material/ Material	Konstr. odpov. / Design resp.
Zpracovani materialu/ Material treatment: -	Datum/Date: 10.05.2016
Polotovar/ Semi-finished product	Vyvojove cislo / Layout no.: -
Ochrana povrchu / Surface protection: -	Odd./Dept.
Hmotnost / Weight (g): -	Telefon/Phone
vypocitana / calculated: -	zvazena/actual zkouska prototype: -
vyroba production: -	Vyvoj. zak.-c. / Eng.proj.no.: -
Kreslil/Drawn: Kadrnka T.	
Bezpecnostni Dokum. / Safety doc.	Nazev: RAMECEK SLUNECNI CLONY
	Title: CELKOVA SESTAVA
Meritko/Scale: 1:1	Cislo dilu / Part-no.: S-0820-01
Format D.Size: A0	List / Sheet: 1
Z / of	